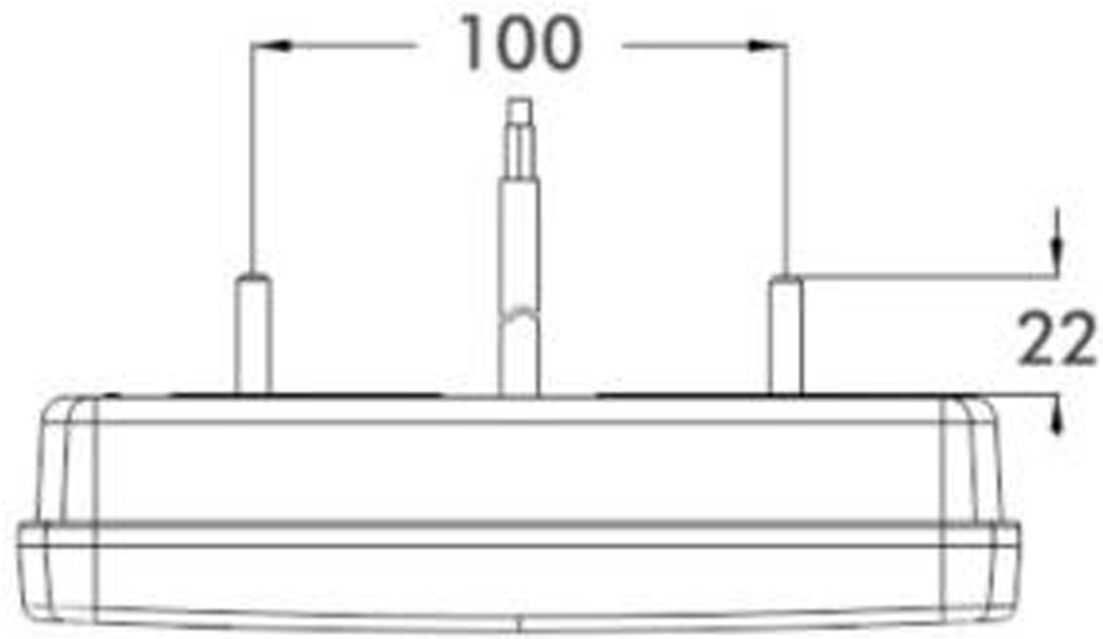
100
22

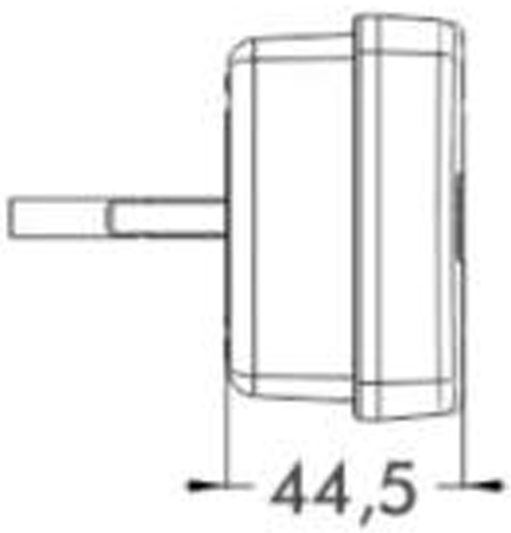
44,5

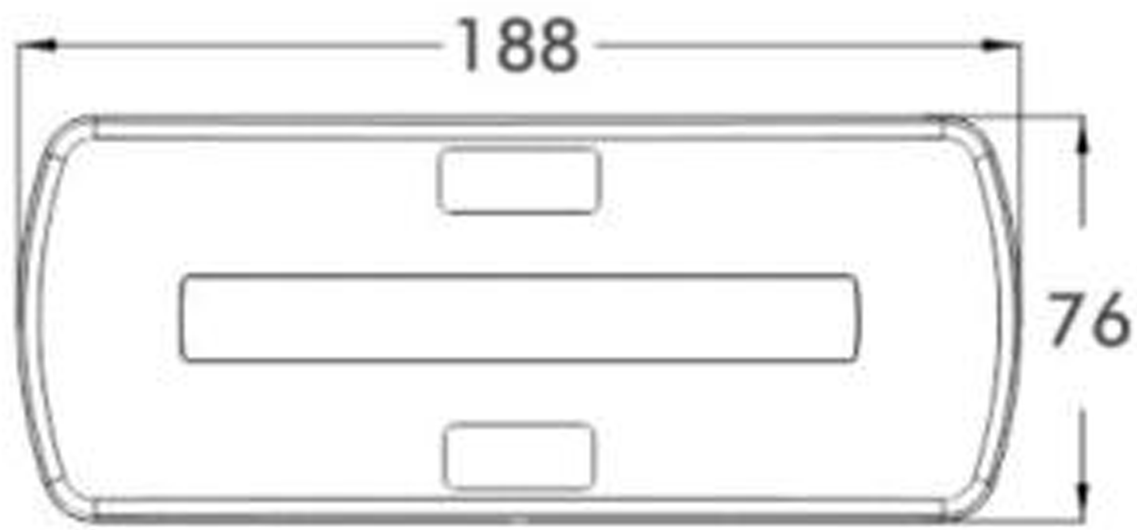
188
76