inkl. Anbaugehäuse
incl. housing

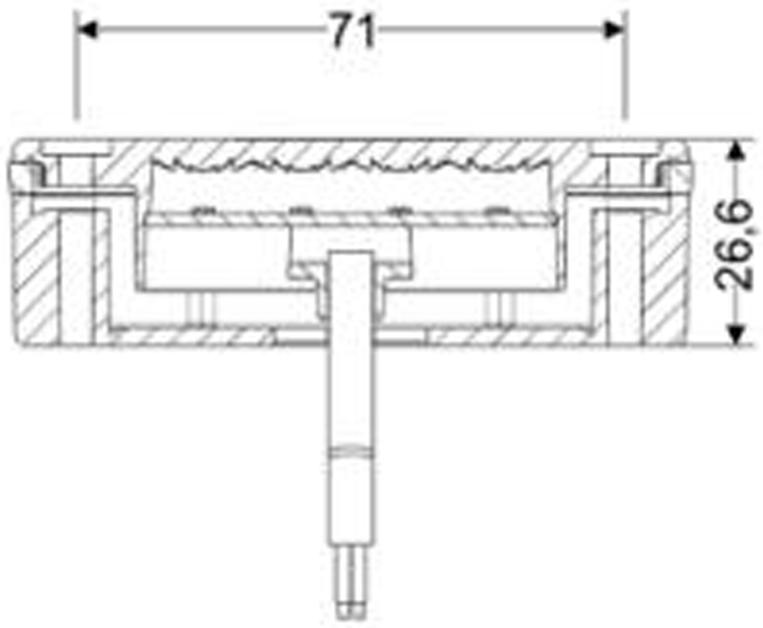

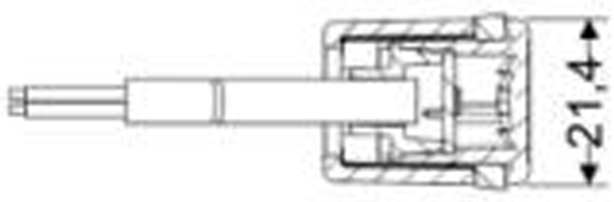
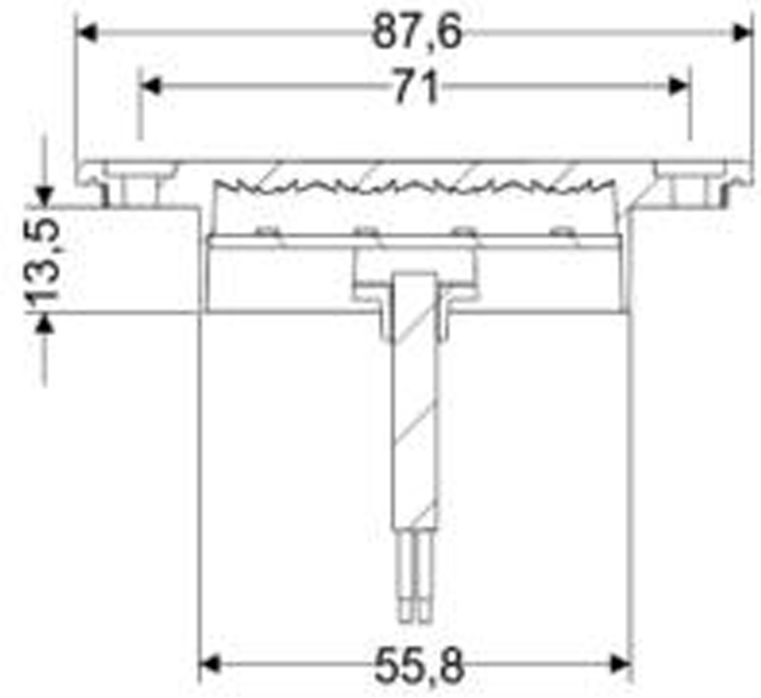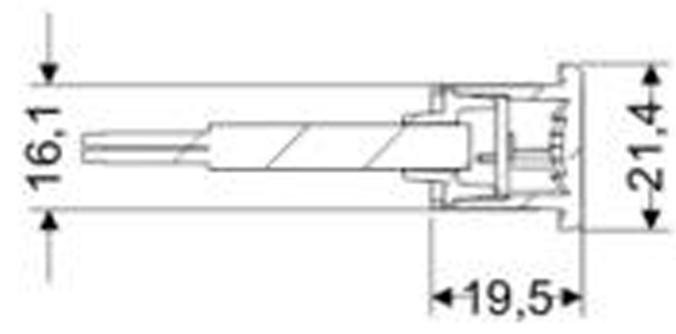
ohne Anbaugehäuse
without housing